T09 / **T9** DISC ONLY

INTEC
CUSTOMMADE BIKE TECHNOLOGY

Stand: Juni 2018

A Rahmenhöhe	Y Sitzwinkel	X Lenkwinkel	B OR direkt	B2 OR waagerecht	I 1 1/8" Steuerrohr	D Kettenstrebe
530	73,5°	70,5°	562	570	125	450
570	73°	71°	580	590	150	450
610	72,5°	71°	609	620	180	450

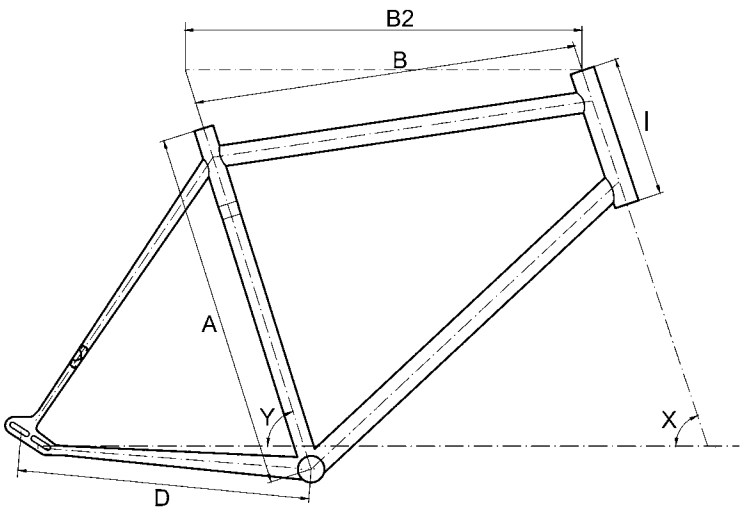

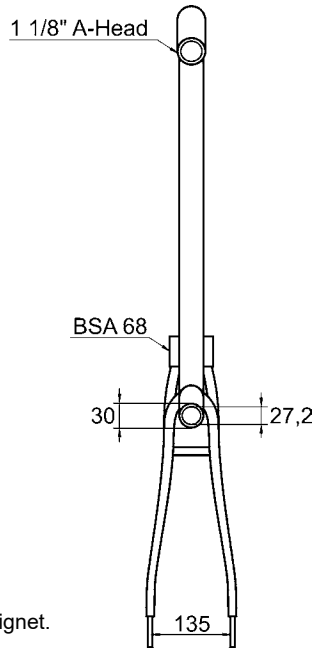

T09 Komplettrad bzw. **T9 Rahmen-Set** (Rahmen, Gabel, Sattelklemme, Kleinteile)
28" Stahlrahmen mit Diamantgeotrie für Alltag & Reise - Handmade in Europe. DISC ONLY.
Durch verstellbare Ausfallenden besonders für Rohloff Speedhub und konventionelle Nabenschaltungen geeignet.

- phosphatiert, zweifach pulverbeschichtet (hochwertiges Polyester-Pulver) auch in ungepulvertem Zustand erhältlich
- Material: 25Cr/Mo4 d.b.
- Gewicht ohne Gabel RH 530: ca. 2130 g (unlackiert)
- Gabel: Cr/Mo 1 1/8 A-Head, gebogenen Disc-Gabelscheiden mit durchgehenden Lowrider-Buchsen
- 4x Gewindebuchsen M5 unter dem Unterrohr zur Befesting des Schaltkabels für Getriebenaben
- Gewindebuchsen für Gepäckträger und Schutzblechmontage
- Gewindebuchsen für 3x Flaschenhalter
- Bremszugführung durchgehend
- Rohloff Zugführung für externe Ansteuerung
- Lichtkabelbohrung in Gabel und Unterrohr
- empfohlener Scheiben-Durchmesser 160 mm
- empfohlene Reifenbreite 32 bis 42 mm
- für Federgabel nicht geeignet
- Rahmenschloss in Sitzstrebe, für die Verwendung mit einem Zahnriemen

optional gegen Aufpreis:
- Hohlraumkonservierung
- Ständerplatte zur Montage von Pletscher Seitenständer
- Rahmen und Gabel im eigenes Design

T09 bike / T9 frame set *(frame, fork, seat tube clamp, small parts)*
28" steel frame with diamond geometry for daily use or trips - handmade in Europe. DISC ONLY.
Thanks to adjustable dropouts, the frame is best for Rohloff Speedhub and other hub gear shifting systems.

- phosphated, double powder coated with high quality polyester powder, but also available unpainted
- material: 25Cr/Mo4 d.b.
- weight excl. fork, size 530: ca. 2130 g (raw)
- fork: Cr/Mo 1 1/8 A-Head, throughout lowrider eyelets
- 4x thread eyelets M5 in down tube for shifting cable holders
- rear carrier and mudguard mounts
- thread eyelets for 3 bottle holders
- persistent brake cable guiding
- Rohloff Zugführung für externe Ansteuerung
- lighting cable drilling in fork and down tube
- recommended disc size 160 mm
- tire width 32 - 42 mm
- not compatible with suspension forks
- frame lock in seat stay, for use with a belt

options for extra charge:
- cavity preservation
- Pletscher sidestand mount plate
- frame and fork in own design

RA-CO GmbH· Fichtenweg 37· 99098 Erfurt · Germany ☎ +49 36203 614-44 fax +49 36203 50227 service@ra-co.de